BMB

디지털 에코 AV 앰프

DAX-1000II (SE)

사용자 매뉴얼

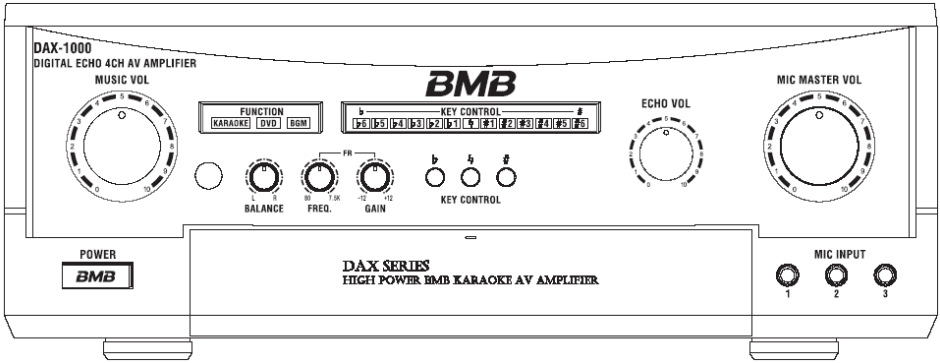

당사 제품을 구입해 주셔서 감사합니다 . 본 제품을 설치 , 사용하기 전에 사용자 매뉴얼을 자세하게 읽어 주시기 바랍니다 .

목차

안전 표기 2
설치 주의사항 3
안전 주의사항 4
전면 패널명 및 기능 설명 5
전면 패널명 및 기능 설명 6
후면 패널명칭 및 기능 설명 7
후면 패널명칭 및 기능 설명 8
후면 패널명칭 및 기능 설명 9
외부 장치 결선도 10
모터식 볼륨 출력 조절 스위치의 설정방법 11
성능 및 규격 12

안전 표기

안전하게 본 제품을 사용할수 있기 위하여 본 제품 사용과정에서 사고 및 재산 손실 등을 방지하기 위하여 본 제품을 사용하기전에 하기 주의사항을 자세하게 읽어주시기 바랍니다 .
안전 표기 의미는 다음과 같습니다 :
자세하게 다음 주의사항을 읽어주시기 바랍니다 .

경고 (WARNING)

관련 지시사항을 위반할 경우 , 사망 또는 심각한 손상이 발생될수 있습니다 .

주의 (ATTENTION)

관련 표기 사항을 위반할 경우 , 부상이나 또는 제품이 파손될수도 있습니다 .

제품 후면 패널 좌측 표기에는 유독 및 유해 물질 함유량은 SJ/T 11363-2006 에 규정된 기준이하로 해야 합니다 .

CB 골판지 외부 포장박스 격판	06 PS 버퍼 재료	02 HDPE 완제품 팩	04 LDPE 부속품 팩

설치 주의사항

다음 위치에 설치하지 마십시오 :

- 환기 불량 또는 밀폐된 장소
- 주변에 가열 장치 또는 직사광선에 노출된 구역
- 진동이 많거나 또는 불안정한 장소
- 가스 또는 분진이 많은 장소

환기에 유리한 설치 방법

본 제품은 사용과정에 일정한 열이 발생되기때문에 환기가 잘 되는 장소에 설치해야 합니다 .
본체 상부와 벽면 사이에 10 cm 이상 간격을 두어야 합니다 . 양쪽에는 5 cm 이상 간격을 두어야 합니다 . 뒤쪽에는 최소한 10 cm 이상 간격을 두어야 합니다 .

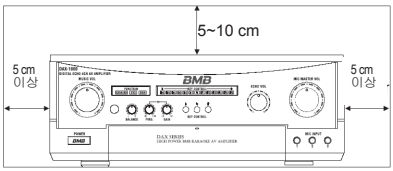

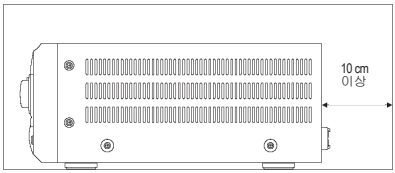

연결하기 전에

주의사항

연결할 경우 , 본체 전원 케이블을 전원 콘센트로부터 제거한후 연결하십시오 . 연결할 장치 단자명은 본 제품과 약간 다를수도 있습니다 .
연결할 장치 사용설명서를 참고하시고 정확하게 연결해야 합니다 . 반드시 5 Ω 이상 스피커를 사용해야 합니다 .
잘못 연결될 경우 , 장치가 파손될수도 있으며 소음이 발생될수 있습니다 . 설치 완료후 연결 배선을 정리할 경우 , 기타 케이블과 혼동될 경우 , 또는 기타 전자제품과 너무 가깝게 떨어져 있을 경우 , 노이즈가 발생될수도 있습니다 . 본 제품 전원 출력 방식은 연동 전원 출력 및 비 연동 전원출력 등 2 가지 형식이 있습니다 . 정확한 단자를 선택하십시오 .

AC 출력 단자 출력 파워

이 단자에서 최대 출력 파워를 초과하지 않는 오디오 장치를 사용하십시오 . 전원 출력 단자 (AO OUTLET) 는 오디오 장치 전원 연결시에만 사용합니다 . 기타 전자제품 (전기 히터 , 정격 전력 소모값을 초과하는 전기제품) 과 혼용하지 마십시오 .

안전 주의사항

비정격 전압 전원 공급장치를 사용하지 마십시오 .

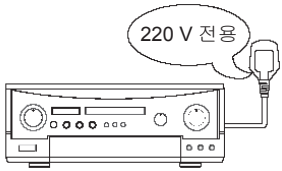

- 본 제품은 220 V/50 HZ 전원에만 사용 가능합니다 .

★ 전압이 너무 높을 경우 , 화재 또는 감전사고가 발생될수 있습니다 .

다음과 같은 상황이 있을 경우 , 전원을 연결하지 마십시오

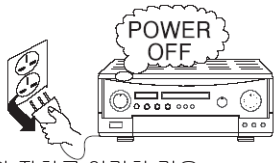

- 장치와 장치를 연결할 경우
- 장기적으로 사용하지 않을 경우
- 청소 및 유지보수 작업할 경우

★ 감전 사고 또는 화재 등 사고가 발생될수 있습니다 .

함부로 본체를 해제하거나 개조하지 마십시오 .

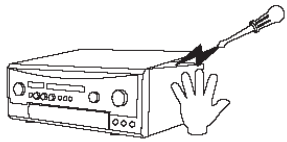

★ 감전 또는 화재 등 사고가 발생될수도 있습니다 , 수리 또는 검사가 필요할 경우 , 대리점 또는 A/S 센터에 문의하시기 바랍니다 .

전원 출력 단자 정격 출력 파워를 초과한 장치와 연결하지 마십시오 .

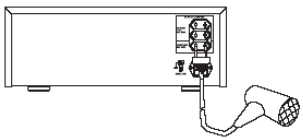

★ 화재 등 사고가 발생될수도 있습니다 .

이물질 또는 물이 본체에 흘러들어가지 않도록 주의하십시오 .

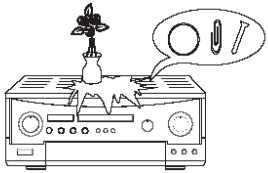

어떠한 유형의 개체든지 본 장치에 떨어뜨리지 마십시오 . 위험한 전압에 접촉되거나 또는 회로가 단락될수도 있으며 화재 또는 감전 사고가 발생될수도 있습니다 . 액체가 제품에 흘러들어가지 않도록 주의하십시오 . 만일 개체 또는 액체가 제품에 흘러들어갈 경우 , 전원 코드를 제거하고 해당 지역의 딜러에게 문의하십시오 .

전원 코드를 파손하지 마십시오

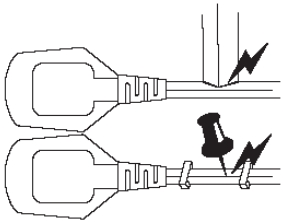

- 전원 코드를 구부리거나 당기지 마십시오 .
- 전원 코드에 무거운 물건을 놓지 마십시오 .
- 함부로 전원 코드를 개조하지 마십시오 .
- 함부로 나사 등으로 전원 코드를 고정하지 마십시오 .
- 함부로 전원 코드를 난로 또는 전기 히터 등 가열장치 근처에 두지 마십시오 .

★ 전원 코드가 파손될 경우 , 화재 또는 감전 등 사고가 발생될수도 있습니다 . 지체없이 대리점 또는 A/S 센터에 문의하시기 바랍니다 .

본체에 이취 , 연기 또는 이상한 소리가 발생될 경우

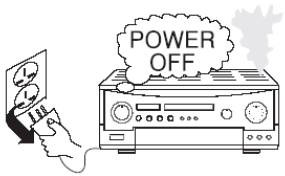

본체에 이상이 발생할 경우 , 화재 또는 감전 등 사고가 발생될수도 있습니다 . 즉시 본체 전원을 끄고 전원 코드를 제거하고 지체없이 대리점 또는 A/S 센터에 문의하시기 바랍니다 .

전면 패널명 및 기능 설명

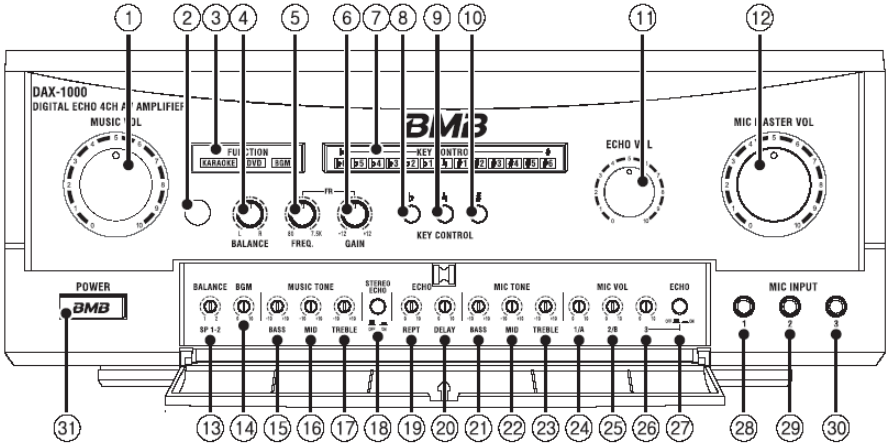

1. 음악 마스터 볼륨 (MUSIC VOLUME)
2. 리모컨 센서 (REMOTE SENSOR)
   리모컨 신호 수신 .
3. 입력 선택 표시
   자동 입력 모드 순위는 다음과 같습니다 :
   KARAOKE → DVD → BGM
   전원을 켜면 우선 KARAOKE 모드로 선택됩니다 . 만일 KARAOKE 소스에 신호가 없을 경우 , 자동으로 DVD 를 검색하게 됩니다 만일 DVD 에 신호가 없을 경우 , BGM 을 기본 모드로 선택하게 됩니다 .
4. 좌측 / 우측 균형 복조기 (BALANCE)
   좌측 / 우측 볼륨 조절용으로 , 인디게이터 바늘이 중간 위치로 가리킬 경우 , 좌측 / 우측 채널 볼륨이 동일합니다 .
5. FR 주파수 변조기 (FREQ.)
   마이크를 사용할 경우 , 호루라기가 발생할 경우에 사용합니다 . (구체적인 사용방법은 15 페이지를 참조하십시오 .)
6. FR QAIN 레귤레이터 (QAIN)
   FREQ 와 같이 사용합니다 . (구체적인 사용방법은 15 페이지를 참조하십시오 .)
7. 톤 제어 표시기
   사운드 소스 상태에서 톤이 변경될 경우 , 해당 LED 지시램프가 점등됩니다 .
8. 톤 하강 버튼
   매회 누를때마다 톤을 낮출수 있습니다 (b).
9. 복원 버튼
   톤 상승 (#) 또는 하강 (b) 할 경우 , 복원 버튼 (#) 을 누르면 기본 톤으로 복원됩니다 .
10. 톤 상승 버튼
    매회 누를때마다 톤을 높일수 있습니다 (#).
11. 믹서 볼륨 복조기
    마이크 믹셔 볼륨 조절 .
    마이크 믹셔 효과 조절 .
12. 마이크 마스터 볼륨 (MIC MASTER) 조절기
    마이크 전체 볼륨 조절 .

13. 배경음악 (BGM) 볼륨 조절기는 외부

장치를 사용하지 않을 경우 , 또는 노래방 반주기를 사용할 경우 , 곡 재생 종료후 공백 구간이 있을 경우 , 출력 배경음악 볼륨을 조절할수 있습니다 .

14. 음악 베이스 조절기

노래방 반주기 및 DVD 재생중의 베이스 볼륨을 조절할수 있습니다 . 상응한 조절기는 -10 ~ +10 dB 범위내에서 조절할수 있습니다 .

15. 음악 테너 조절기

노래방 반주기 및 DVD 재생중의 중음 볼륨을 조절할수 있습니다 . 상응한 조절기는 -10 ~ +10 dB 범위내에서 조절할수 있습니다 .

16. 음악 고음 조절기

노래방 반주기 및 DVD 재생중의 고음 볼륨을 조절할수 있습니다 . 상응한 조절기는 -10 ~ +10 dB 범위내에서 조절할수 있습니다 . 일반적으로 , 표준 LEVEL(0) 으로 저음 , 중음 , 고음을 조절할수 있습니다 . 만일 저음 , 중음 , 고음이 과대할 경우 , 스피커가 파손될수 있으며 호루라기 현상이 발생될수도 있습니다 .

17. 믹셔 선택 스위치

마이크 모노 / 스테리오 에코 효과를 선택하는데 사용됩니다 . 모노로 선택할 경우 , 마이크 믹셔 효과는 좌측 , 우측 스피커 중간 위치에 집중됩니다 . 스테리오로 선택할 경우 , 마이크 볼륨은 좌측 , 우측 독립 채널로 확산됩니다 .

18. 믹셔 반복횟수 조절기

믹셔 효과 반복 횟수 조절에 사용됩니다 .

19. 믹셔 딜레이 시간 조절기

믹셔 딜레이 시간 조절에 사용됩니다 .

20. 마이크 베이스 조절기

각 단자별로 연결된 마이크 베이스 효과 조절에 사용됩니다 .
상응한 조절기는 -10 ~ +10 dB 범위내에서 조절할수 있습니다 .

21. 마이크 중음 조절기

각 단자별로 연결된 마이크 중음 효과를 조절할수 있습니다 .
상응한 조절기는 -10 ~ +10 dB 범위내에서 조절할수 있습니다 .

22. 마이크 고음 조절기

각 단자별로 연결된 마이크 고음 효과를 조절할수 있습니다 .
상응한 조절기는 -10 ~ +10 dB 범위내에서 조절할수 있습니다 .

23. 마이크 1/A 볼륨 조절기

전단 마이크 1 및 후단 MIC A 출력 볼륨을 조절할수 있습니다 .

24. 마이크 2/B 볼륨 조절기

전단 마이크 2 및 후단 MIC B 출력 볼륨을 조절할수 있습니다 .

25. 마이크 3 볼륨 조절기

전단 마이크 3 출력 볼륨을 조절할수 있습니다 .

26. 믹셔 ON/OFF 스위치

마이크 3 믹셔 효과를 설정할수 있습니다 . 믹셔 스위치를 켜면 마이크 3 믹셔 효과를 강화시킬수 있습니다 : 믹셔 스위치를 끄면 믹셔 효과가 없습니다 .

27. 28. 29. 마이크 입력 단자

마이크 삽입 단자 .

30. 전원 스위치

전원 스위치를 누르면 본체 전원이 켜지게 됩니다 . 다시 전원 스위치를 누르면 본체 전원이 꺼지게 됩니다 .

후면 패널명칭 및 기능 설명

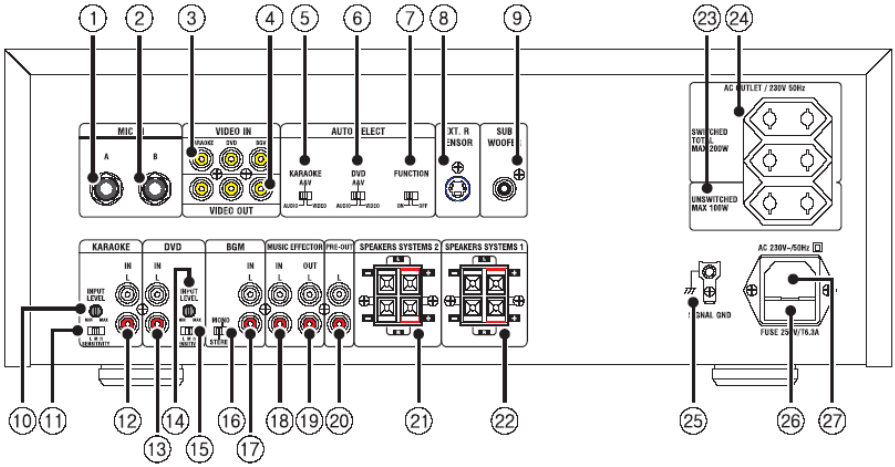

1. 마이크 A 입력단자

   마이크 커넥터 연결용 단자로 , 전단에 마이크를 연결하기 어려운 상황 , 또는 부득이 후단에 연결할 경우에 사용됩니다

2. 마이크 B 입력단자

   마이크 커넥터 연결용 단자로 , 전단에 마이크를 연결하기 어려운 상황 , 또는 부득이 후단에 연결할 경우에 사용됩니다 .

3. 비디오 입력 단자

   노래방 반주기 또는 DVD 등 비디오 영상 출력 장치 단자를 연결하는데 사용됩니다 .

4. 비디오 출력 단자

   노래방 반주기 또는 DVD 등 비디오 영상 출력 장치를 화면으로 출력하는데 사용되는 단자입니다 .

5. 가라오케 오디오 & 비디오 선택 스위치

   노래방 반주기 오디오 및 영상 신호중에서 선택하여 재생하는데 사용되는 스위치입니다 .

6. DVD 오디오 & 비디오 선택 스위치

   DVD 오디오 및 영상 신호중에서 선택하여 재생하는데 사용되는 스위치입니다 .

7. 자동 입력 선택 ON/OFF 스위치

   우선 자동 켜기 / 끄기 및 후면 패널 단자와 연결된 외부 소스 신호 입력 선택 모드에 사용됩니다 . 스위치가 닫힌 상태에서 자동으로 노래방 모드로 기본 설정됩니다 . 스위치가 켜진 상태에서 외부 소스 신호 입력 순위에 따라 해당 모드를 선택합니다 .

8. 외부 유선 조절 단자

   만일 본체가 리모컨 신호를 수신하지 못하는 곳에 설치될 경우 , 외부 유선 연결 단자에 IR 입력 단자를 통하여 본체 각 기능을 제어할수 있습니다 .

9. 베이스 출력 단자

   슈퍼 베이스의 뛰어난 효과를 강화시키기 위하여 베이스 출력 단자를 통하여 내장 / 외장 앰프 베이스를 연결할 수 있습니다 .

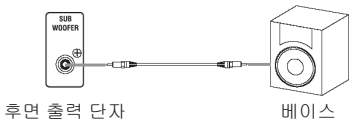

후면 패널명칭 및 기능 설명

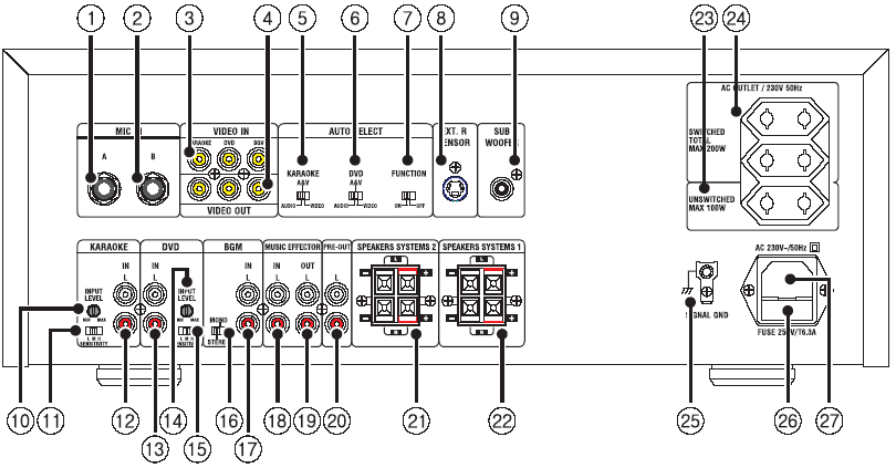

10. KARAOKE 입력 LEVEL 조절기

KARAOKE 입력 신호 LEVEL 이 너무 크거나 너무 작을 경우 , KARAOKE 입력 LEVEL 조절기로 조절할수 있습니다 .

11. KARAOKE 입력 강도 선택 스위치

KARAOKE 입력 신호 LEVEL 감도를 선택하는 스위치입니다 .

12. KARAOKE 입력 단자와 노래방

반주기 (KARAOKE 장치) 소스 출력 단자와 연결하여 사용할수 있습니다 .

13. DVD 입력 단자

DVD 출력 단자와 연결할수 있습니다 .

14. DVD 입력 LEVEL 조절기

DVD 입력 신호가 너무 크거나 너무 작을 경우 , DVD 입력 LEVEL 조절기로 조절할 수 있습니다 .

15. DVD 입력 강도 선택 스위치

DVD 입력 신호 LEVEL 감도 선택 스위치입니다 .

16. BGM 모노 / 스테리오 선택 스위치

BGM 모노 / 스테리오 선택 스위치를 통하여 모노 / 스테리오간에 BGM 신호 입력 방식을 선택할수 있습니다 .

17. BGM 입력단자

BGM(배경음악) 장치 출력 단자와 연결하여 사용할수 있습니다 .

18. EFFECTOR INPUT 단자

노래방 반주기 또는 DVD 뮤직 효과를 강화할 경우 , 효과 조절기 등 입력 단자와 연결하여 사용할수 있습니다 .

19. EFFECTOR OUTPUT 단자

노래방 반주기 또는 DVD 뮤직 효과를 강화하기 위하여 이큘라이저 등 효과 조절 장치와 연결하여 사용할수 있습니다 .

20. PRE 출력 단자

스피커 출력을 강화하기 위하여 외장 앰프를 사용할 경우 , 본체 PRE 출력 단자와 외장 앰프 사운드 신호 입력 단자와 연결할수 있습니다 .

★참고 :
외장 앰프와 연결할 경우 , 본체 전원 및 외장 앰프 전원을 끄고 볼륨 조절기가 미니엄 상태인지를 확인한후 연결하십시오 . 만일 출력 LEVEL 이 너무 클 경우 , 본체 및 스피커가 파손될수도 있습니다 .

후면 패널명칭 및 기능 설명

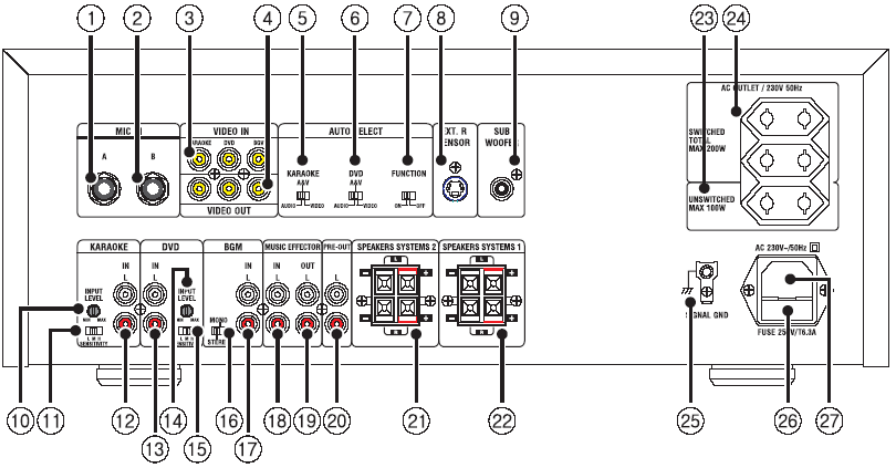

21. 스피커 단자 2

스피커 2 단자를 연결하는데 사용될수 있으며 스피커를 연결할 경우 , 11 페이지 내용을 참고하실수 있습니다 .

22. 스피커 단자 1

스피커 1 단자를 연결하는데 사용될수 있으며 스피커를 연결할 경우 , 11 페이지 내용을 참고하실수 있습니다 .

23. 전원 출력 단자 (스위치 비 연동 방식)

본체중의 전원이 켜지거나 또는 전원이 꺼질 경우 , 전원이 항상 출력 상태로 됩니다 . 전원 출력 단자 최대 정격 파워수는 100 W 입니다 . 정격 파워수를 초과하는 전기제품을 사용하지 마십시오 .

24. 전원 출력단자 (스위치 연동)

본체중의 전원이 켜지거나 또는 꺼질 경우 , 전원이 켜지거나 꺼지게 되며 전원 출력단자 최대 정격 파워수는 200 W 입니다 .
정격 파워수를 초과하는 전기제품을 사용하지 마십시오 .

25. 접지 단자

바닥에 연결되는 접지 단자입니다 . 이 단자는 잡음 및 마이크를 사용할 경우 감전사고를 방지할수 있습니다 . 사용할 경우 , 반드시 접지보호가 되어야 합니다 . 설치 장소에 습기가 많을 경우 , 또는 접지 효과가 적절하지 않을 경우 , 장치 고장 , 감전 , 누전 , 화재 등 사고가 발생될 수도 있습니다 .

26. 휴즈

휴즈 카버를 열면 휴즈가 내장되어 있습니다 .
휴즈를 교체할 경우 , 반드시 동일한 규격의 제품을 사용해야 합니다 .

27. 전원 입력 단자 （AC INPUT）

본 장치는 220 V/50 HZ 교류 전압을 사용합니다 . 동일한 전압인지를 확인하시고 전원 코드와 전원전압입력 단자를 연결하고 마지막에 전원 코드 커넥터를 전원 소켓에 삽입하십시오 .

★ 주의사항
전원 코드를 연결할 경우 , 반드시 제조업체로부터 지정된 전원 코드를 사용해야 합니다 . 기타 전원 코드를 사용하면 화재가 발생되거나 또는 장치가 파손될 수 있습니다 .

외부 장치 결선도

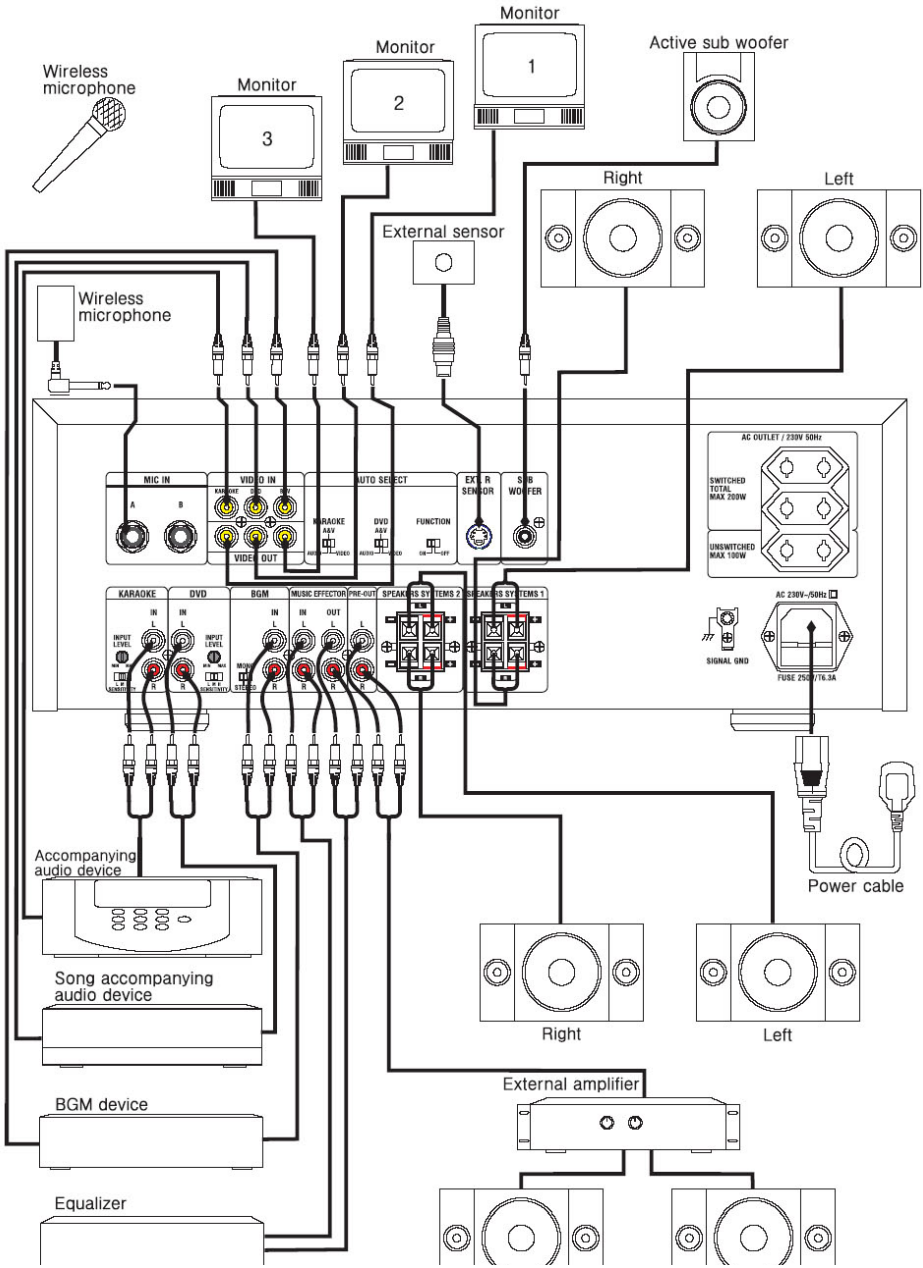
Monitor
1
Monitor
2
Monitor
3
Active sub woofer
Wireless microphone
Right
Left
External sensor
Wireless microphone
MIC IN
VIDEO IN
AUTO SELECT
EXT. R SENSOR
SUB WOOFER
KARAOKE A&V
DVD A&V
FUNCTION
VIDEO OUT
AC OUTLET / 230V 50Hz
SWITCHED TOTAL MAX 200W
UNSWITCHED MAX 100W
KARAOKE
DVD
BGM
MUSIC EFFECTOR
PRE-OUT
SPEAKERS SYSTEMS 2
SPEAKERS SYSTEMS 1
AC 230V~/50Hz
SIGNAL GND
FUSE 250V/T6.3A
Power cable
Accompanying audio device
Song accompanying audio device
Right
Left
External amplifier
BGM device
Equalizer

모터식 볼륨 출력 조절 스위치의 설정방법

사용자는 뮤직 마스터 볼륨 , 마이크 마스터 볼륨 최대 출력 LEVEL 을 설정할수 있습니다 . 최대 출력 LEVEL 을 설정하면 효과적으로 스피커 및 앰프 회로를 보호할수 있습니다 . 최대 출력 LEVEL 설정 방법은 다음과 같습니다 :

1. 마이크 마스터 볼륨 , 뮤직 마스터 볼륨 노브를 제거합니다 .
   * 노브를 제거할 경우 주의사항
     노브와 LED 간에는 케이블로 연결되어 있습니다 . 무리하게 당기지 마시고 조심스럽게 제거해야 합니다 .
2. 마스터 볼륨 주변의 나사를 제거하고 다시 해당 위치에 고정해야 합니다 .
   만일 볼트 체결 토크가 너무 클 경우 , LEVEL 고정 효과가 떨어질수도 있습니다 .
   초기 위치 볼트 높이를 일치하게 유지하거나 또는 마스터 볼륨 노브 고정 위치가 튼튼한지를 확인하십시오 .
3. 동일한 규격의 LEVEL 볼트를 사용하십시오 .
   적절하지 않은 볼트를 사용할 경우 , 볼트가 탈락되어 본체에 떨어지고 제품 고장이 발생될수도 있거나 마스터 볼륨 노브가 파손될수도 있습니다 .
4. 시계바늘 방향으로 조정할 경우 , 출력 LEVEL 이 점차 줄어들게 됩니다 .

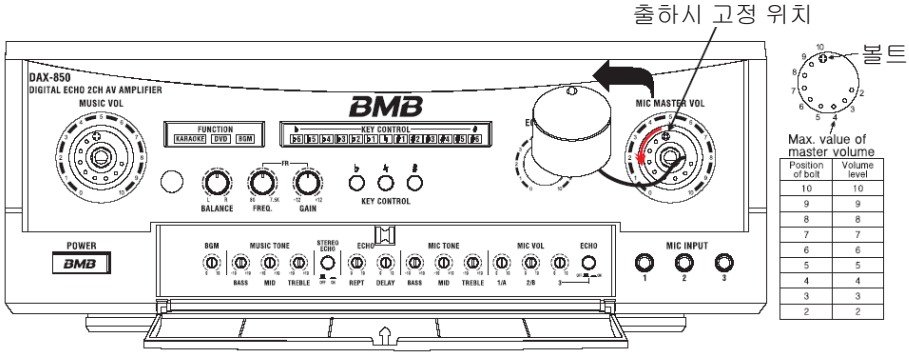

Position of bolt	Volume level
10	10
9	9
8	8
7	7
6	6
5	5
4	4
3	3
2	2

도어 (DOOR) 열기 / 닫기

1. DOOR “A” 돌출부를 누르면 DOOR 가 열립니다 . 역순 위로 조작할 경우 , DOOR 를 닫을수 있습니다 .
2. DOOR 홀 안쪽에는 마이크 , 뮤직 , 믹셔 조절부 및 BGM, 스피커 균형 조절기가 장착되어 있습니다 .
3. 어두운 환경에서 조작하는데 편의를 제공하기 위하여 DOOR 를 열때 조명 램프가 자동으로 점등됩니다 . DOOR 가 닫힐 경우 , 조명 램프가 자동으로 점멸됩니다 .
4. DOOR 내부 조절 장치를 조작할 경우 , DOOR 를 닫으십시오 .

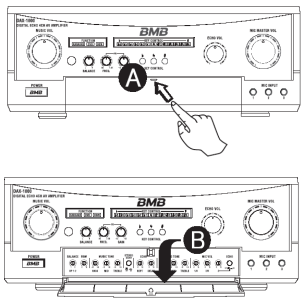

* 주의사항
  만일 “B”방향에서 무리하게 조작할 경우 , 구조가 파손될수도 있습니다 .

성능 및 규격

앰프
정격 파워 ..... 160 W×4/8 Ω

입력 감도 / 저항
KARAOKE ..... 200 mV/22 kΩ
DVD ..... 300 mV/22 kΩ
BGM..... 300 mV/22 kΩ
MIC ..... 17 mV/3.3 kΩ

전면급 출력 레벨 / 저항
MUSIC EFFECTOR OUT .... 190 mV/1 kΩ
SUB WOOFER (150 Hz)... 2.5 V/1 kΩ
PRE-OUT..... 3.6 V/1 kΩ
VIDEO OUT ..... 1 Vp-p/75 Ω

음악 음질 조절
BASS ..... ±10 dB (100 Hz)
MID ..... ±10 dB (2 KHz)
TREBLE..... ±10 dB (10 KHz)

마이크 음질 조절
BASS ..... ±10 dB (100 Hz)
MID ..... ±10 dB (2 KHz)
TREBLE..... ±10 dB (10 KHz)

전원
전원.....220 VAC. 50 Hz
파워.....800 W
전원 출력 단자 ..... 스위치 연동 X2
(최대 200 W)
스위치 비 연동 X1
(최대 100 W)

크기
(W×H×D) ..... 420×159×415 mm

무게 ..... 18.75 kg

부속품
사용설명서 1
리모컨 1
건전지 2
전원 코드 1
제품 품질보증서.....1

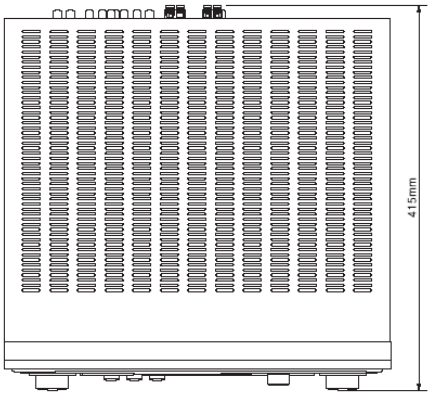

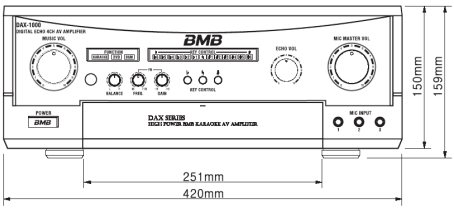

* 본제품 규격 및 성능은 회사 상황에 따라 실시간 변경될수도 있습니다 .

BMB

BMB International Corp.

http://www.bmb.com